５　バスケットボール

１ 日　時　　令和6年　9月7日(土)　競技開始　9:30
　　9月8日(日)　競技開始　9:30

２ 会　場　　レゾナック武道スポーツセンター(多目的競技場)

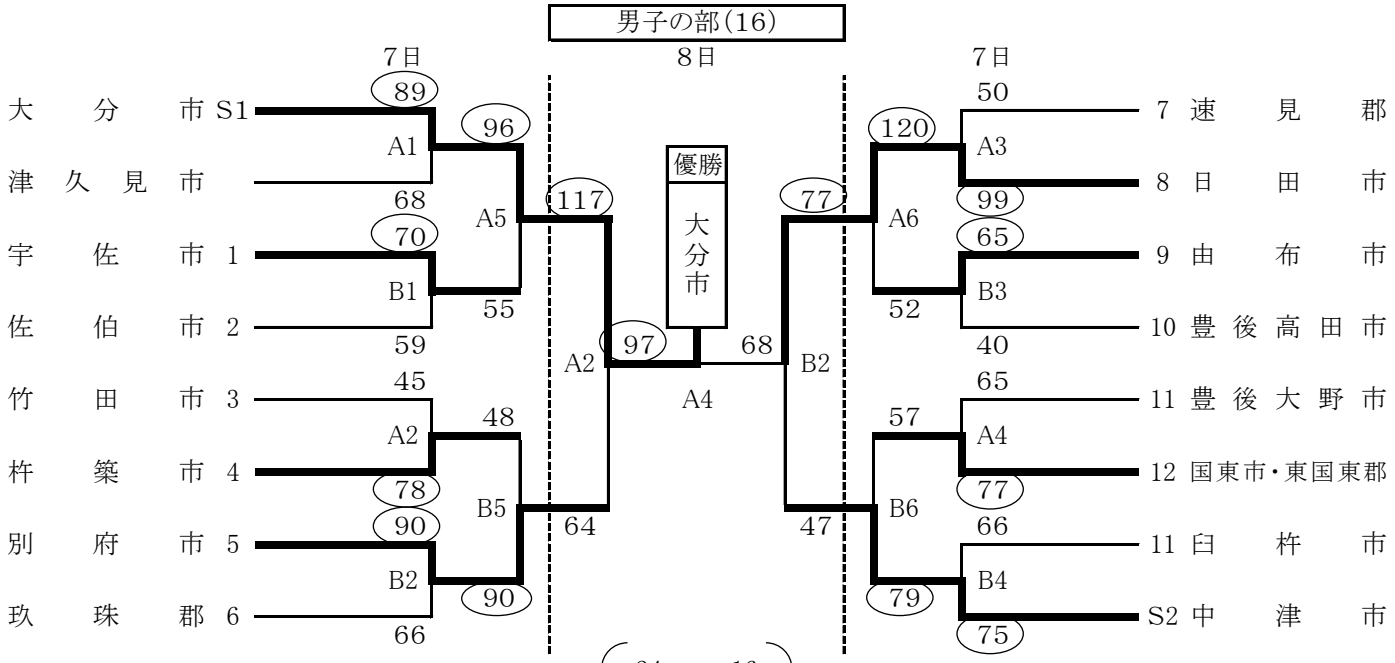

大分市　97　（34 － 16、13 － 24、27 － 12、23 － 16）　68　日田市

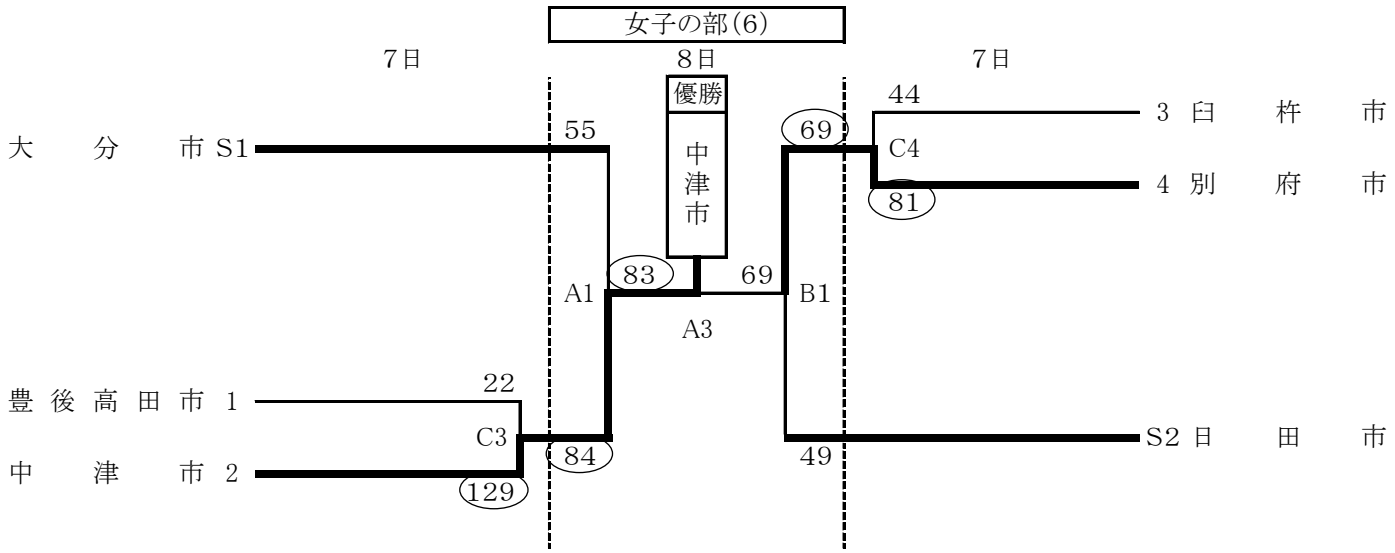

中津市　83　（24 － 13、14 － 18、30 － 18、15 － 20）　69　別府市